Copyright(C)2013 3D Corporation

TCL-RX22

21.5" TFT LCD Monitor with HDMI/S-Video/VGA/DVI & Video

21.5型 NeoV フルHD液晶モニター

LED　3年保証

オプション：天吊り金具、壁掛け金具

フルHD(1920x1080)対応
NeoV™ 光学ガラス　モース硬度9H
LEDバックライト
信号切替速度　0.8秒以下
3Dコムフィルター、3Dデインタレース、ノイズリダクション
PIP機能、PAP機能
コントラスト比　20,000,000：1（DCR）
防塵防水保護等級　IP22（前面ガラス面）

画面サイズ	21.5型
LCDパネルタイプ	LEDバックライト TFT LCD（TN Technology）
解像度	620TV本（NTSC）、625TV本(PAL) / 最大 フルHD 1920x1080
ピクセルピッチ	0.248mm
輝度	250 cd/㎡　（Typical）
コントラスト比	20,000,000：1（DCR）
視野角(水平/垂直)	170°　/160°　（Typical）
表示色	16.7M
応答速度	3ms
NeoV™ 光学ガラス	厚さ：3mm　反射率：1%以下　透過率：97%以上　硬度：9H以上
対応周波数	24KHz ～83KHz(H) / 50Hz ～75Hz(V)
映像入力	DPx1、HDMI（1.4）x1、DVI（24DVD-D）、VGA（D-Sub15）x1、
	CVBS（BNC）x2、S-Video（4PIN-ミニDIN）x1
ビデオ信号フォーマット	NTSC/PAL/SECAM
映像出力	CVBS（BNC）x2
外部コントロール	RS232C　（フォンジャックφ2.5mm）
USBポート	USB2.0（サービス用）
音声入力	ステレオ音声　RCA(L/R)x1系統、PC音声x1（オーディオジャックφ3.5）
音声出力	ステレオ音声　RCA(L/R)　1系統
内部スピーカー	2W x 2
機能	3Dコムフィルター/3Dデインターレース/NR/静止/上下反転/PIP/PAP/画面焼き付き防止
電源入力	DC12V　定格2.1A
消費電力	ON時16W　待機時0.5W以下　OFF時0.3W以下
付属電源アダプタ	入力電圧：AC100V～240V　50/60Hz、出力電圧：DC12V
動作環境温度/湿度	0℃～40℃　/　10%～90%（結露なきこと）
保管環境温度/湿度	-20℃～60℃　/　5%～95%（結露なきこと）
外形寸法(WxHxD)	513x369x155mm　梱包寸法：614x477x204mm
重量	6.7kg　梱包重量：8.8kg
材質	パネル面：NeoV 光学ガラス、　本体：メタル　黒
適合規格	CB、FCC、CE、BSMI、RoHs、WEEE、REACH
VESAマウント	75x75mm、100x100mm
付属品	電源アダプター、ACコード、VGAケーブル、音声ケーブル、マニュアル
オプション	天吊り金具、壁掛け金具

*NeoV™ Optical Glass

neovo 独自のマルチレイヤーコーティングによる光学強化ガラス。
画像品質の向上に加え、画面のキズ等によるダメージを防ぎます。

製品の仕様・デザインは予告なく変更することがあります。

Nov-24

株式会社スリーディー
154-0004　東京都世田谷区太子堂4-1-1キャロットタワー17F　TEL：03-5431-5971　FAX：03-5431-5970　e-mail：info@3d-inc.co.jp

Copyright(C)2013 3D Corporation

TCL-RX22

21.5" TFT LCD Monitor with HDMI/S-Video/VGA/DVI & Video

21.5型 NeoV フルHD液晶モニター

LED　3年保証

■前面ボタン

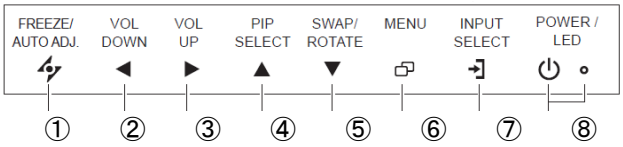

① 自動調整 / 静止
② 左へ
③ 右へ
④ 上へ / PIP表示
⑤ 下へ / PIP切替 / 上下反転
⑥ メニュー
⑦ 入力モード
⑧ 電源 / LED表示

■接続端子

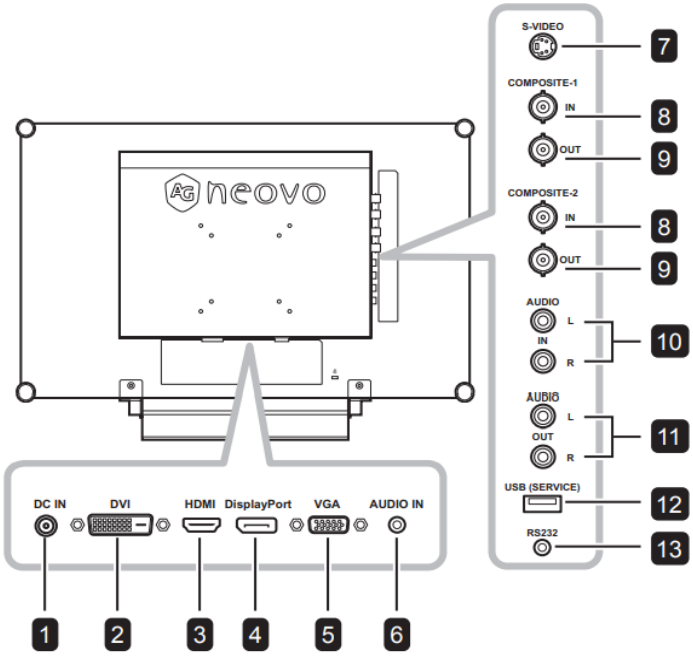

① DC電源入力
② DVI入力
③ HDMI入力
④ DP入力
⑤ VGA入力
⑥ 音声入力
⑦ S-Video入力
⑧ コンポジットビデオ入力－1
⑨ コンポジットビデオ出力－1
⑧ コンポジットビデオ入力－2
⑨ コンポジットビデオ出力－2
⑩ 音声入力　RCA（ステレオL）
⑩ 音声入力　RCA（ステレオR）
⑪ 音声出力　RCA（ステレオL）
⑪ 音声出力　RCA（ステレオR）
⑫ USBポート（サービス用）
⑬ RS232入力（φ2.5mmジャック）

■外形図

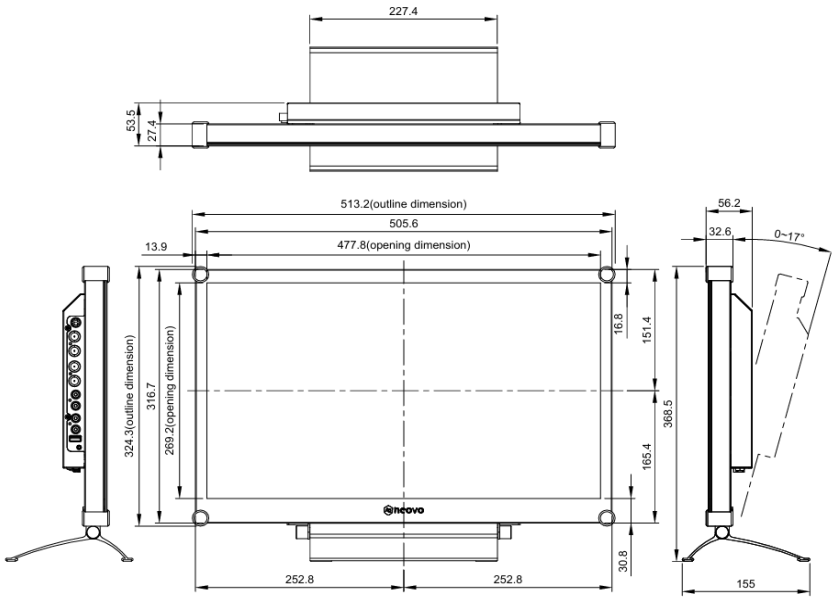

■背面図
VESA FPMPMI 100角/75角金具対応

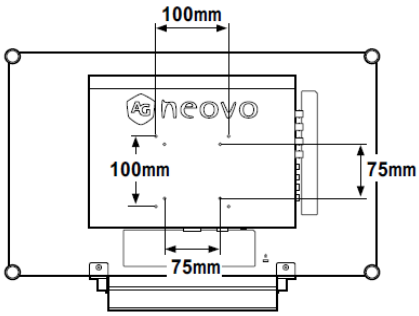

製品の仕様・デザインは予告なく変更することがあります。

Nov-24

株式会社スリーディー
154-0004　東京都世田谷区太子堂4-1-1キャロットタワー17F　TEL:03-5431-5971　FAX:03-5431-5970　e-mail:info@3d-inc.co.jp